使用入门

© 2008 诺基亚。保留所有权利。

诺基亚、Nokia、Nokia Connecting People、Nseries、N78、Navi 和 Nokia Care 是诺基亚公司的商标或注册商标。在本文档中提及的其他产品或公司的名称可能是其各自所有者的商标或商名。

在未经诺基亚事先书面许可的情况下，严禁以任何形式复制、传递、分发和存储本文档中的任何内容。

按键与组件 (正面)

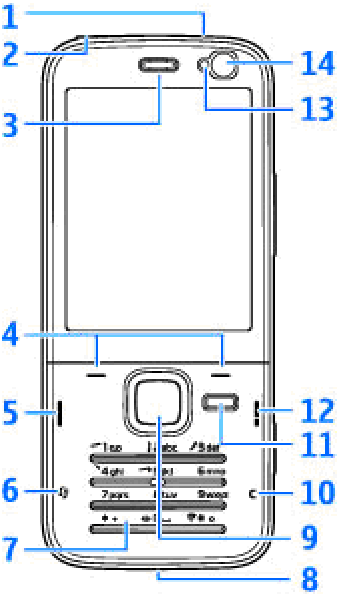

1 — 电源键

2 — 诺基亚 3.5 毫米 AV 插孔，用于连接兼容的话务式耳机和单听式耳机

3 — 听筒

4 — 选择键

5 — 通话键

6 — 功能表键

7 — 数字键盘

8 — 麦克风

9 — Navi™ 轮导航键。以下称为滚动键。

10 — 清除键 **C**

11 — 多媒体键

12 — 结束键

13 — 光线感应器

14 — 次照相/摄像机

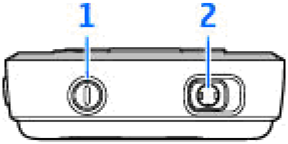

© 2008 诺基亚。保留所有权利。

按键与组件 (背面)

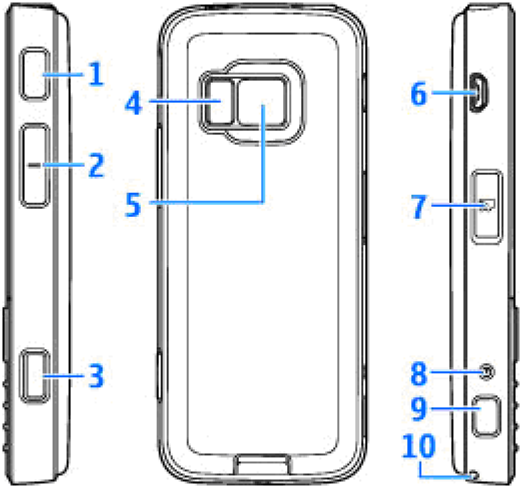

1 和 9 — 立体声扬声器，具有三维音响效果

2 — 缩放键/音量键

3 — 两步式拍摄键，用于自动调焦、拍摄静态图像以及录制视频

4 — LED 闪光灯

5 — 主照相/摄像机，可拍摄高分辨率 (有效像素为 2048 X1536) 图像和录制视频

6 — Micro USB 插孔，可连接至兼容的计算机

7 — 存储卡插槽，可插入兼容的 microSD 卡

8 — 充电器插孔

10 — 腕带孔

© 2008 诺基亚。保留所有权利。

安装 SIM 卡和电池

取出电池前，请务必关闭设备并断开与充电器的连接。

1. 使设备背面朝上，按住后盖释放按钮，然后向上提起后盖。

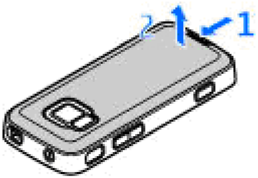

2. 将 SIM 卡插入卡夹中。确保卡的切角端朝向插槽，且卡的触点区朝下。

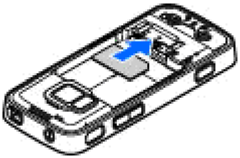

3. 装入电池。

4. 装回后盖，请首先使后盖顶端的卡锁指向其插槽，然后向下按后盖使其锁定到位。

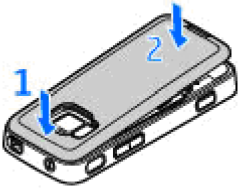

© 2008 诺基亚。保留所有权利。

开机

1. 按住电源键。
2. 如果设备要求输入 PIN 码或锁码，请输入相应的密码，然后按左选择键。锁码的出厂设置为 **12345**。

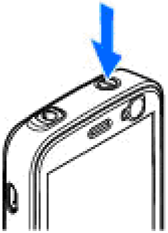

您的设备装有内置天线。

注意： 您的设备可能装有内置和外置天线。和使用任何无线电发射设备一样，在使用天线时，如非必要，请勿接触天线。接触天线会影响通信的质量，可能导致设备在高出所需能量级别的状态下工作，且可能缩短电池的寿命。

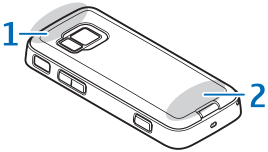

1 — 蓝牙天线和 GPS 接收机

2 — 蜂窝天线

© 2008 诺基亚。保留所有权利。

N78 开机界面

首次开机时，N78 手机将会显示以下界面。

此界面表示 N78 手机正在安装字典数据库、启动密钥及一些原装的驱动程序，该安装过程的时间可能会比较长，以便安装后每一个原装的应用程序均可正常使用。

如果在安装过程中人为地停止或退出，则在使用多媒体资料、音乐播放器以及其他功能时可能会出现错误。

建议：开机时请勿任意停止或退出该安装过程，以便确保 N78 可以正常使用。

© 2008 诺基亚。保留所有权利。

存储卡

仅可使用经诺基亚认可，适用于此设备的兼容 microSD 卡。诺基亚采用经认可的存储卡行业标准，但部分品牌可能不与本设备完全兼容。使用不兼容的存储卡不仅可能损坏存储卡和设备，还可能破坏卡内储存的数据。

插入存储卡

请将所有存储卡放在儿童接触不到的地方。

设备中可能已插入了存储卡。如果未插入存储卡，请执行以下操作：

1. 将指尖抠住存储卡插槽小门旁边的凹槽，然后拉开小门。向左拉小门以露出铰链，然后将小门旋至一侧。
2. 将兼容的存储卡插入插槽。确保卡上的触点区朝下，且朝向插槽。

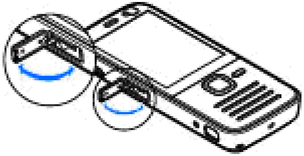

3. 将存储卡完全推入。当存储卡锁定到位时，您会听到喀哒声。
4. 推回铰链，然后合上小门。确保小门已完全合上。

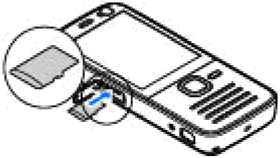

弹出存储卡

重要须知： 请勿在执行读写存储卡的操作中取出存储卡。在操作中取出存储卡不仅可能毁坏存储卡和设备，而且可能破坏卡内储存的数据。

1. 弹出存储卡之前，请按电源键，然后选择取出存储卡。设备中的所有应用程序都将关闭。
2. 当屏幕上显示取出存储卡将关闭所有打开的应用程序。仍然取出？时，选择是。

© 2008 诺基亚。保留所有权利。

3. 当屏幕上显示取出存储卡并按"确认"时，打开存储卡插槽的小门。
4. 按存储卡使其从插槽中弹出。
5. 将存储卡拉出。如果设备处于开机状态，请选择确认。

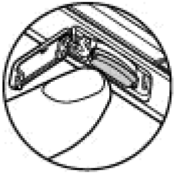

© 2008 诺基亚。保留所有权利。

为电池充电

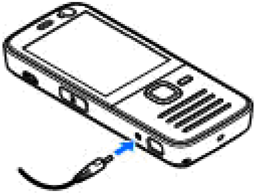

1. 将兼容充电器插到电源插座上。
2. 将电源线连接至设备。如果电池电量已完全耗尽，则可能需要等待一段时间才能看到充电指示符号开始滚动。
3. 当电池完全充电后，充电指示符号会停止滚动。此时，请先断开充电器与设备的连接，然后再从电源插座上拔下充电器。

提示： 充电器不用时，请从电源插座上拔下充电器。连接在电源插座上的充电器，即使它未连接至设备，仍会耗电。

© 2008 诺基亚。保留所有权利。

Navi™ 轮导航键

使用滚动键可滚动浏览功能表和列表 (向上、向下、向左或向右)。按滚动键可以选择该键顶部所显示的操作或显示最常用的选项 。

在设置中打开 Navi™ 轮导航键设置后，您可以在照片、音乐播放器、诺基亚视频中心、名片夹和信息列表或多媒体列表间快速滚动。

1. 请用手指轻轻地在滚动键边缘顺时针或逆时针滑动。一直移动手指直到滚动功能在屏幕上启动。
2. 要继续滚动，请用手指在滚动键边缘顺时针或逆时针滑动。

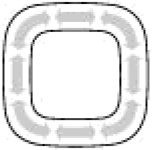

要打开或关闭 Navi 轮导航键设置，请按 ，然后选择**工具** > **设置** > **常规** > **Navi 轮** > **Navi 轮**。

睡眠模式指示符号

当设备处于待机模式时，Navi 轮导航键内侧的边缘会缓慢地闪烁。指示灯会周期性时亮时灭，如同设备在呼吸一样。如果有未接来电或收到的信息，键盘光效会加快。

要关闭键盘光效，请按 ，然后选择**工具** > **设置** > **常规** > **Navi 轮** > **键盘光效**。

© 2008 诺基亚。保留所有权利。

快捷方式

要在打开的应用程序之间进行切换，请按住 。使应用程序在后台运行会加速消耗电池的电量，缩短电池的使用寿命。

要打开多媒体功能表以查看其中的多媒体内容，请按多媒体键。

要启动网络连接 (网络服务)，请在待机状态模式下按住 **0**。

在诸多应用程序中，要查看常用的选项 ()，请按滚动键。

要更改情景模式，请按电源键，然后选择所需的情景模式。

要在标准和无声情景模式间切换，请在待机状态模式下按住 **#**。

要呼叫您的语音信箱 (网络服务)，请在待机状态模式下按住 **1**。

要打开最近拨打过的电话号码列表，请在待机状态模式下按通话键。

要使用声控命令，请在待机状态模式下按住右选择键。

© 2008 诺基亚。保留所有权利。

锁定键盘

要锁定键盘，请按左选择键，然后按 *。

要解锁键盘，请按左选择键，然后按 *。

您可以对键盘进行设置，使其在一段等待时间过后自动锁定键盘。

要在光线不足的情况下照亮键盘，请快速按电源键。

© 2008 诺基亚。保留所有权利。

腕带

1. 取下设备的后盖。
2. 如图所示，穿入腕带并将其系紧。
3. 装回后盖。

© 2008 诺基亚。保留所有权利。

屏幕指示符号

设备位于 GSM 网络服务区内 (网络服务)。

信息的**收件箱**文件夹中有一条或多条未读信息。

远程信箱中收到新电子邮件。

发件箱文件夹中有待发送的信息。

您有未接来电。

铃声类型设为“静音”。

定时的情景模式已启动。

设备键盘已锁。

时钟闹铃已启动。

所有来电均会转接至另一号码 (网络服务)。

设备中安装了兼容 microSD 卡。

设备上连接有兼容耳机。

GPRS 分组数据连接已建立 (网络服务)。表示连接处于保留状态，表示连接可用。

已在支持 EGPRS 的部分网络中建立分组数据连接 (网络服务)。表示连接处于保留状态，表示连接可用。这些图标表示在网络支持的情况下设备会使用 EGPRS，但设备在进行数据传送时不一定使用 EGPRS。

蓝牙连接功能已启动。

正在使用蓝牙连接传送数据。当该指示符号闪烁时，表示您的设备正在尝试连接另一台设备。

USB 连接已建立。

同步进行中。

© 2008 诺基亚。保留所有权利。

定位

全球定位系统 (Global Positioning System, GPS) 是一种全球无线电导航系统，它由 24 颗卫星及其地面站组成，这些地面站监视着卫星的运转情况。本设备内置 GPS 接收机。

GPS 终端设备可接收来自卫星的低功率无线电信号，并测算信号的传播时间。通过测算传播时间，GPS 接收机可以确定它所在的位置 (精确到米)。

全球定位系统 (Global Positioning System, GPS) 由美国政府运营，且其准确性和维护也由美国政府完全负责。定位数据的准确性可能因美国政府调整 GPS 卫星而受到影响，且可能根据美国国防部民用 GPS 政策和联邦无线电导航计划作相应更改。卫星排列位置不合理也会影响定位数据的准确性。能否收到 GPS 信号及其质量可能因您的位置、建筑物、自然障碍和天气状况而受到影响。只应在室外使用 GPS 接收机，这样才能收到 GPS 信号。

任何 GPS 都不应用于精确的位置测量，且您不应完全依赖 GPS 接收机和蜂窝无线电网络提供的位置数据进行定位或导航。

GPS 接收机位于设备顶部。使用接收机时，请确保您没有用手遮住设备的天线。

建立 GPS 连接所需的时间从几秒钟至几十分钟不等。在车内、恶劣的天气状况下或复杂的地理环境中，建立 GPS 连接可能需要更长的时间。

GPS 接收机由设备的电池供电。使用 GPS 接收机会加速电池电量的消耗。

本设备也支持辅助全球卫星定位系统 (Assisted GPS, A-GPS) (网络服务)。

A-GPS 用于通过分组数据连接提取辅助数据，当设备从卫星接收信号时，A-GPS 可以辅助计算当前所在位置的坐标。

当您启动 A-GPS 后，设备可通过蜂窝网络从辅助数据服务器接收有用的卫星信息。借助辅助数据，设备可以检测到距离较近的卫星，从而更快地计算出所在的位置。

如果没有提供针对特定服务提供商的 A-GPS 设置，本设备会按预配置使用诺基亚 A-GPS 服务。仅在必要时，才会从诺基亚 A-GPS 服务的服务器提取辅助数据。

© 2008 诺基亚。保留所有权利。

诺基亚地图

使用地图，您可以查看您当前在地图上的位置、浏览不同城市和国家/地区的地图、搜索地址和各种您感兴趣的地点、制定从一个位置到另一个位置的路线，还可以将位置储存为地标并将其发送至其他兼容设备。

提示： 如果照相/摄像机设置中的拍摄地点数据设为开，位置信息会自动增加到图像的文件详情中。如果您希望在地图上查看图像的拍摄地点，请打开照片应用程序。

按 ，然后选择地图。 首次使用地图时，您可能需要定义一个互联网接入点，以便下载您当前所在位置的地图信息。以后若要更改默认接入点，请选择选项 > 设置 > 网络 > 默认接入点。

从某种程度上讲，几乎所有数字定位图都不太准确，还可能不够完整。决不要完全依赖您供本设备使用而下载的数字定位图。

当您在设备屏幕上浏览地图时，如果您滚动至已下载的地图尚未覆盖的区域，设备会自动下载新地图。这些地图是免费的，不过下载操作可能需要通过服务提供商的网络传送大量数据。有关数据传输收费标准的更多信息，请向您的服务提供商咨询。

为了避免设备通过互联网自动下载地图 (例如，当您不在注册蜂窝网络的服务区内时)，请选择选项 > 设置 > 网络 > 使用网络 > 从不。

下载地图

Nokia Map Loader (诺基亚地图加载器) 是一种 PC 软件，可用于从互联网上下载其他国家/地区的地图，并将其安装到您的设备或兼容存储卡 (如果已插入) 中。您还可以用该软件下载语音文件，以进行分路段导航。 要使用 Nokia Map Loader (诺基亚地图加载器)，您必须先在兼容的 PC 上安装该软件。您可以从以下网站下载该 PC 软件，网址为 www.nokia.com.cn/maps。请按照屏幕上的指示进行操作。

地图应用程序的提供情况可能因国家/地区而异。在适用法律许可的最大范围内，诺基亚对有关地图的可用性、精确性、正确性或更新的任何和所有保证均不承担任何责任。

© 2008 诺基亚。保留所有权利。

诺基亚视频中心

使用诺基亚视频中心 (网络服务)，您可以使用分组数据从兼容互联网视频服务处下载并流式播放网上的视频片段。您还可以从兼容 PC 向本设备传送视频片段，然后在视频中心观看这些视频。

默认情况下，所有的视频均采用横向模式进行播放。您的设备可能具有一些预设的服务。服务供应商可能会免费提供内容，也可能需要收取相关费用。有关服务的收费标准，请查看服务所提供的相关信息或向服务供应商咨询。

1. 要观看视频片段，请按 ，然后选择**视频中心**。
2. 要连接至某一服务，请向左或向右滚动，然后选择所需的视频服务。

   设备会更新并显示服务所提供的内容。
3. 要按类别 (如果有) 观看视频，请向下滚动。
4. 要查看与视频相关的信息，请选择**选项** > **视频详情**。
5. 有些视频片段可以在网上流式播放，有些则必须先下载至您的设备后方可播放。要下载视频片段，请选择**选项** > **下载**。

   要流式播放视频片段或观看已下载的视频片段，请选择**选项** > **播放**。

   如果您退出该应用程序，下载仍会在后台继续。下载的视频会储存至**视频中心** > **我的视频**。

© 2008 诺基亚。保留所有权利。

播放音乐

要播放歌曲，请执行以下操作：

1. 按 ，然后选择音乐 > 播放器。
2. 选择所需的歌曲或播放列表。
3. 要播放选定的文件，请按滚动键。

警告： 欣赏音乐时请选用中等适度音量。持续使用过高音量可能损害您的听力。

要关闭播放器，请选择选项 > 退出。

© 2008 诺基亚。保留所有权利。

技术支持

与本设备相关的问题

如果您的设备出现问题或者您不知道应该如何使用该设备，请参见 www.nseries.com/support 或当地诺基亚网站 (www.nokia.com.cn) 上的在线支持，还可以参见设备中的帮助应用程序或用户手册。如果仍无法解决您的问题，请尝试以下方法：

- 恢复设备的设置：请关闭设备并取出电池。几秒钟后，重新装入电池，然后开机。
- 使用诺基亚软件更新器更新设备软件。请访问 www.nokia.com.cn /softwareupdate 或您当地的诺基亚网站。
- 按照用户手册的说明恢复出厂设置。在恢复过程中不会删除设备中的文档和文件。

如果问题仍未解决，请向诺基亚咨询相关的维修事宜。请访问 www.nokia.com.cn/repair。将设备送去维修之前，应为设备中的数据制作备份或保留一份记录。

通过网络提供的诺基亚技术支持

有关本手册的最新版本、附加信息、可下载内容以及与您的诺基亚产品相关的服务，请访问 www.nseries.com/support 或您当地的诺基亚网站。

提示： 您还可以通过设备中的网络浏览器访问产品支持页。

帮助

使用设备时，帮助功能可为您提供相关说明。要从某个应用程序进入帮助，请选择**选项** > **帮助**。

用户手册

有关设备的其他重要信息，请参见《用户手册》。

© 2008 诺基亚。保留所有权利。